Formulário de Ordem de Produção/Prescrição

NS

Revenda _____ **P. Nº** _____ **Promotor** _____

Cliente _____ **Data** ___ / ___ / ___

MODELO ☐ SIGMA **Peso: até 100kg**

Observação: As medidas apresentadas são em centímetros (cm)

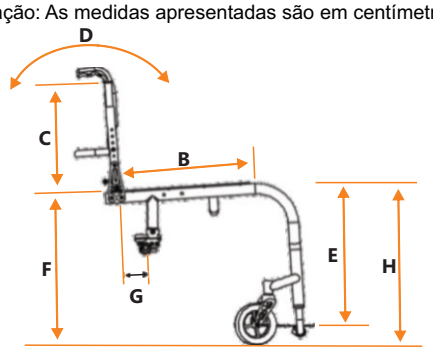

Largura do Assento		A	**Comprimento do Assento**		B	**Altura do Encosto**		C
Altura do Pedal		E	**Alt. Diant. do Assento ao Piso**	48	H	**Alt. Tras. do Assento ao Piso**	41	F
Âng. Inclinação do Encosto		D	**Centro de Gravidade Ajustável**		G	**Fechamento Frontal Tipo ''V''** *5 cm mais estreito que a largura do assento.		J

(+) abre o ângulo entre o encosto e o assento, (-) fecha o ângulo.

☐ +3º ☐ +6º ☐ +9º ☐ -3º ☐ -6º ☐ -9º ☐ Standard 90º

Opções de Pedal

- ☐ Base de Alumínio Ajustável
- ☐ Com Extensor de Altura.....R$..... ●
- ☐ Fixação externa com abraçadeira.....R$..... ●

Rodas Dianteiras

- ☐ 5" x 1.5" Nylon
- ☐ 5" x 1.5" Alumínio .....R$..... ●

Rodas Traseiras Aro

- ☐ 24"

Rodas Traseiras

- ☐ Spinlife 24 Raios
  *Cor dos raios:.....
- ☐ Spinlife 12 Raios(somente 24").....R$..... ●
- ☐ *Outros modelos.....R$..... ●

*Consultar o fabricante ou a revenda autorizada sobre a disponibilidade,preço e prazo de entrega.

Modelo do Garfo

- ☐ Paralelo

Aro de Impulsão

- ☐ Alumínio
- ☐ Revestimento Siliconado.....R$..... ●
- ☐ 12 Pinos..... R$..... ●

Acessórios

- ☐ Faixa de Panturrilha
- ☐ Pochete.....R$..... ●
- ☐ Caneleira.....R$..... ●

Opções do Encosto

- ☐ Encosto Rígido com estrutura dobrável.

Pneus Traseiros

- ☐ Pneu 24"x1" Alta Pressão
- ☐ Pneu 24"x1.3/8"
- ☐ Pneu maciço PU..... R$..... ●
  *Cor do pneu:.....
- ☐ Sentinel..... R$..... ●

Freios

- ☐ Vertical
- ☐ Horizontal.....R$..... ●

Cambagem

- ☐ 0° ☐ 3°

Anti Tip

- ☐ Unilateral.....R$..... ●

Tipo de Punho

- ☐ Bengala
- ☐ Alça Ergonômica
- ☐ Sem Punho

Embalagem

☐ Caixa ☐ Pacote ☐ Retirar na Fábrica

Opções de Assento

- ☐ Rígido
- ☐ Flexível

Cores

☐ Azul Metalico	☐ Vermelho Metalico	☐ Preto Fosco
☐ Verde Metalico	☐ Prata	☐ Cinza Fosco
☐ Preto Brilho	☐ Branco	☐ Azul Fosco
☐ Violeta	☐ Outros *Sob consulta.....	

Pacote de Anodização

☐ Vermelho ☐ Laranja ☐ Azul ☐ Lilás ☐ Verde

Colorido R$..... ● ☐ Preto (sem custo)

Protetor Lateral de Roupas

- ☐ Alumínio Removível Com Aba

Observações

_____

_____

_____

_____

_____

_____

_____

_____

Legenda:

● **Itens não inclusos no valor da cadeira**

Cliente de acordo	Promotor	Armador	Montador