Formulário de Ordem de Produção/Prescrição

NS

Revenda _____ **P. Nº** _____ **Promotor** _____

Cliente _____ **Data** ___ / ___ / ___

MODELO ☐ Smart New One — **Peso: até 100kg**

Observação: As medidas apresentadas são em centímetros (cm)

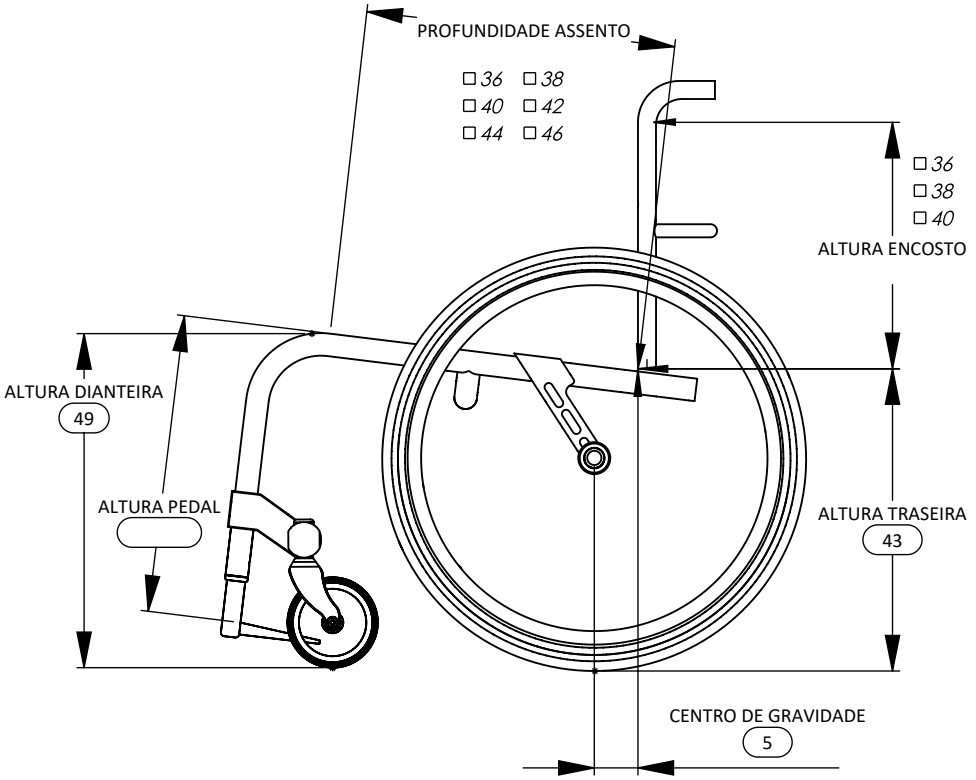

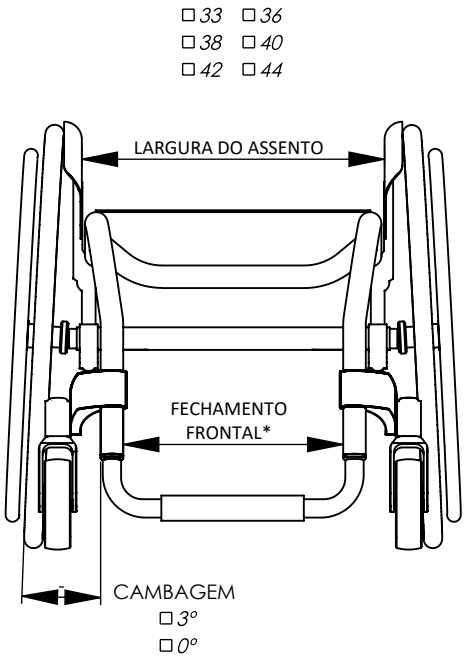

Opções de Pedal

- ☐ Base de Alumínio Ajustável
- ☐ Fixação Externa com abraçadeira
- ☐ Com Extensor de Altura..... R$..... ●

Rodas Dianteiras

- ☐ 5" x 1.5" Nylon

Rodas Traseiras

- ☐ Standard 24" (com raios)
- ☐ *Outros modelos.....R$..... ●

*Consultar o fabricante ou a revenda autorizada sobre a disponibilidade,preço e prazo de entrega.

Apoio de Braço

- ☐ Apoio de Braço Removível.....R$..... ●

Legenda:

● **Itens não inclusos no valor da cadeira**

Opções do Encosto

- ☐ Dobrável

Tipo

- ☐ Tapeçaria de Nylon
- ☐ Rígido .....R$..... ●

Tipo de Punho

- ☐ Bengala
- ☐ Sem Punho

Opções de Assento

- ☐ Flexível
- ☐ Rígido .....R$..... ●

Pneus Traseiros

- ☐ Pneu 24"x1.3/8"
- ☐ Pneu 24"x1" Alta Pressão.....R$..... ●
- ☐ Pneu maciço PU..... R$..... ●
  *Cor do pneu:.....
- ☐ Sentinel..... R$..... ●

Freios

- ☐ Vertical
- ☐ Horizontal.....R$..... ●

Anti Tip

- ☐ Unilateral.....R$..... ●

Cores

- ☐ Azul Verniz
- ☐ Vermelho Verniz
- ☐ Preto Brilho
- ☐ Laranja
- ☐ Preto Fosco
- ☐ Cinza Fosco

Outros *Sob consulta..... ●

Protetor Lateral de Roupas

- ☐ Alumínio Removível Com Aba

Acessórios

- ☐ Faixa de Panturrilha
- ☐ Pochete.....R$..... ●
- ☐ Caneleira.....R$..... ●

Embalagem

☐ Caixa ☐ Pacote ☐ Retirar na Fábrica

Observações

_____
_____
_____
_____
_____

Cliente de acordo	Promotor	Armador	Montador